Gebruiksaanwijzing

HOME DELUXE
WIR MACHEN DEIN ZUHAUSE

Hangstoel van gevlochten touw CADEIRA





Originele gebruiksaanwijzing

Ontworpen in Duitsland

Inhoudsopgave

1. Algemeen ... 3
1.1. Productoverzicht ... 3
1.2. Algemene aanwijzingen ... 4
1.3. Garantie ... 4
2. Informatie over de gebruiksaanwijzing ... 4
2.1. Beschikbaarheid van de gebruiksaanwijzing ... 4
2.2. Doelgroepen van de gebruiksaanwijzing ... 4
2.3. Informatie over de vertaling ... 5
2.4. Uitleg van symbolen ... 5
2.5. Algemene informatie over de gebruiksaanwijzing ... 5
2.6. Beoogd gebruik ... 5
2.7. Algemene veiligheidsinstructies ... 6
3. Productkenmerken ... 7
3.1. Technische gegevens ... 7
4. Leveringsomvang ... 7
5. Montage ... 10
5.1. Veiligheidsinstructies ... 10
5.2. Opbouw van het product ... 10
6. Toepassing ... 14
6.1. Veiligheidsinstructies ... 14
6.2. Eerste inbedrijfstelling ... 15
6.3. Gebruik ... 15
6.4. Opslagplaats ... 15
7. Problemen oplossen ... 15
8. Onderhoud en verzorging ... 15
8.1. Veiligheidsinstructies ... 15
9. Demontage ... 16
9.1. Veiligheidsinstructies ... 16
10. Afvalverwerking ... 16

Beste klant,

Hartelijk dank dat u voor een product van **Home Deluxe GmbH** hebt gekozen. Wij wensen u veel plezier met uw nieuwe hangstoel van gevlochten touw CADEIRA.

De gebruiksaanwijzing helpt u bij de montage, ingebruikname, bediening en het onderhoud van het product. Lees de gebruiksaanwijzing en de veiligheidsinstructies zorgvuldig en volledig door. Neem deze instructies in acht om gevaren te voorkomen.

1. Algemeen

1.1. Productoverzicht

Model: Hangstoel van gevlochten touw CADEIRA 1-zits	**Artikel-ID**	**Variant-ID**
Hangstoel van gevlochten touw CADEIRA Lichtgrijs 1-zits – Pakket 1 van 4 (mand)	28211	73130
Hangstoel van touw CADEIRA lichtgrijs 1-zits – pakket 2 van 4 (kussen)	28212	73131
Hangstoel van touw CADEIRA lichtgrijs 1-zits – pakket 3 van 4 (voeten)	28213	73132
Hangstoel van touw CADEIRA lichtgrijs - Pakket 4 van 4 (arm)	28214	73133

Model: Hangstoel van gevlochten touw CADEIRA 2-zits	**Artikel-ID**	**Variant-ID**
Hangstoel van gevlochten touw CADEIRA Lichtgrijs 2-zits – Pakket 1 van 4 (mand)	28215	73134
Hangstoel van gevlochten touw CADEIRA lichtgrijs 2-zits – Pakket 2 van 4 (kussen)	28216	73135
Hangstoel van touw CADEIRA lichtgrijs 2-zits – pakket 3 van 4 (voeten)	28217	73136
Hangstoel van touw CADEIRA lichtgrijs - combipakket Pakket 4 van 4 (arm)	28214	73133

1.2. Algemene informatie

Om aan onze eisen te voldoen, verbeteren we voortdurend de kwaliteit, vereenvoudigen we de montage en bediening en passen we de producten aan de wensen van de klant aan. Vanwege deze wijzigingen vindt u de actuele versie van de gebruiksaanwijzing op onze homepage.

De term "product" wordt in de gebruiksaanwijzing gebruikt voor de "hangstoel van gevlochten touw CADEIRA".

1.3. Garantie

Vanaf de aankoopdatum gelden de wettelijke aansprakelijkheids- en garantierechten.
Home Deluxe GmbH aanvaardt geen aansprakelijkheid voor schade als gevolg van het niet opvolgen van de gebruiksaanwijzing. Klachten die voortvloeien uit onjuiste montage of gebruik zijn uitgesloten van de garantie. In geval van defecten aan het product, neem dan schriftelijk contact op met onze klantenservice via het contactformulier op onze homepage, onder vermelding van de productnaam, het serienummer en een foto van het typeplaatje:

Home Deluxe GmbH
Schanzeweg 2
32312 Lübbecke
Duitsland
Tel.: +49 (0)5743 6181-0
www.home-deluxe-gmbh.de

Als je nog vragen hebt, kun je contact opnemen met onze klantenservice via het contactformulier.

2. Informatie over de gebruiksaanwijzing

2.1. Beschikbaarheid van de gebruiksaanwijzing

De gebruiksaanwijzing maakt deel uit van het product en moet volledig en in de directe omgeving van het product worden bewaard.

2.2. Doelgroepen van de gebruiksaanwijzing

De gebruiksaanwijzing moet worden gelezen en nageleefd door iedereen die betrokken is bij een van de volgende activiteiten of het gebruik:

- Uitpakken
- Montage / installatie
- Inbedrijfstelling / gebruik
- Onderhoud / controle / verzorging
- Probleemoplossing / reparatie
- Afvalverwerking

2.3. Informatie over de vertaling

De originele gebruiksaanwijzing is in het Duits opgesteld. Alle andere beschikbare talen zijn vertalingen van de Duitse versie.

2.4. Uitleg symbolen

Symbool	Uitleg symbolen
	**WAARSCHUWING** Het symbool wijst op mogelijke gevaren die kunnen leiden tot dodelijke en ernstige verwondingen. Lees de betreffende aanwijzing voordat u de betreffende montage- of toepassingsstap uitvoert.
	**INFO** Dit symbool geeft belangrijke aanwijzingen en wijst op materiële schade. Neem deze in acht voordat u de betreffende montage- of toepassingsstap uitvoert, om problemen te begrijpen en schade te voorkomen.
	**Lees de gebruiksaanwijzing** Het symbool geeft aan dat de gebruiksaanwijzing zorgvuldig moet worden gelezen voordat het apparaat wordt gemonteerd/geïnstalleerd en/of bediend.

2.5. Algemene informatie over de gebruiksaanwijzing

De gebruiksaanwijzing heeft betrekking op de hangstoel van touw CADEIRA. Deze bevat belangrijke informatie over montage, gebruik, onderhoud en reiniging. De gebruiksaanwijzing, en met name de veiligheidsinstructies, moeten zorgvuldig worden gelezen voordat het product in gebruik wordt genomen. Bewaar de gebruiksaanwijzing zorgvuldig. Gebruik het product alleen zoals beschreven in deze gebruiksaanwijzing om onopzettelijk letsel of schade te voorkomen. Als het product aan derden wordt doorgegeven, moet deze gebruiksaanwijzing ook worden meegegeven.

2.6. Beoogd gebruik

Het product is van hoge kwaliteit, duurzaam en uitsluitend bedoeld en geschikt voor gebruik in particuliere huishoudens op een redelijke en gebruikelijke manier. Daarnaast is ons product **niet** bedoeld voor commercieel gebruik.
Het product dient uitsluitend als zitmeubel en mag niet worden gebruikt als speelgoed voor kinderen.
Gebruik het product alleen zoals beschreven in deze gebruiksaanwijzing. Elk ander gebruik wordt beschouwd als oneigenlijk gebruik en kan leiden tot materiële schade of persoonlijk letsel. De fabrikant aanvaardt geen aansprakelijkheid voor schade die ontstaat of is ontstaan door oneigenlijk of onjuist gebruik.

2.7. Algemene veiligheidsinstructies

Algemene gevaren



- Onjuist gebruik kan leiden tot aanzienlijke letsels en materiële schade. Daarom mogen de montage, inbedrijfstelling, storingsverhelping, onderhouds- en reparatiewerkzaamheden alleen door gekwalificeerde personen worden uitgevoerd.
- Monteer het product **alleen** als de levering volledig en in perfecte staat is.
- Zorg ervoor dat alle onderdelen onbeschadigd zijn en correct zijn gemonteerd. Bij onjuiste montage bestaat er gevaar voor letsel. Beschadigde onderdelen kunnen de veiligheid en werking beïnvloeden.
- Plaats het product alleen op een veilige, vlakke en stevige ondergrond.
- Breng geen wijzigingen aan het product aan.
- Controleer regelmatig de bevestiging.

Gevaar voor kinderen



- **Verstikkingsgevaar!** Houd kinderen uit de buurt van verpakkingsmaterialen.
- Houd kinderen tijdens de montage van het product uit de buurt van de montageplaats. De levering bevat kleine onderdelen die kunnen worden ingeslikt of ernstig letsel kunnen veroorzaken.
- **Kantelgevaar!** Het product is geen kinderspeelgoed, klimwand of sporttoestel. De afzonderlijke onderdelen van het product kunnen bij eenzijdige belasting omvallen, met de dood tot gevolg.
- Kinderen kunnen zich verwonden tijdens het spelen met het product of wanneer ze zich aan het product optrekken.
- Plaats het product niet direct in of in de directe omgeving van een speelruimte.
- Leg kinderen uit hoe ze op de juiste manier met het product moeten omgaan en laat ze tijdens het spelen nooit zonder toezicht achter.
- Verwijder alle scherpe voorwerpen, gebroken glas of stenen uit de omgeving van het product. Zorg ervoor dat spelende kinderen geen gevaar lopen.
- Zorg ervoor dat kleine kinderen geen kleine onderdelen in hun mond stoppen.

Gevaar voor letsel
Onjuist gebruik van het product kan leiden tot letsel



- Controleer het product voor elk gebruik op zichtbare schade.
- Breng geen constructieve wijzigingen aan het product aan. Voor een wijziging is schriftelijke toestemming van de fabrikant vereist en moet deze volgens de instructies worden uitgevoerd.
- Zorg ervoor dat het product permanent en stevig is geïnstalleerd om letsel te voorkomen.

Gevaar voor beschadiging



- Onjuist gebruik van het product kan leiden tot beschadiging.
- Open de verpakking niet met scherpe voorwerpen (bijv. messen, scharen of soortgelijke voorwerpen), omdat het product hierdoor beschadigd kan raken. Wees voorzichtig bij het openen.
- **Kantelgevaar!** Klim niet op het product.
- Gebruik het product niet in de buurt van warmtebronnen of open vuur.

Explosiegevaar



- **Let op:** bewaar geen licht ontvlambare, brandbare of explosieve stoffen in het product. Licht ontvlambare stoffen kunnen vlam vatten.

3. Productkenmerken

3.1. Technische gegevens

Hangstoel van gevlochten touw CADEIRA	**1 zitplaats**	**2-zits**
Afmetingen mand (B x H x D)	114 x 123 x 72 cm	127 x 155 x 76 cm
Afmetingen frame (B x H x D)	104 x 196 x 104 cm	120 x 196 x 120 cm
Max. draagvermogen	120 kg	250 kg
Materiaal mand	Roestvrijstalen aluminium stangen + kunststof vlechtwerk + weerbestendig koord	Roestvrijstalen aluminium stangen + kunststof vlechtwerk + weerbestendig koord
Materiaal frame	Staal (poedercoating)	Staal (poedercoating)
Kleur mand	Grijs	Grijs
Kleur frame	Zwart	Zwart
Gewicht	39,3 kg	66 kg

4. Leveringsomvang

Controleer bij levering of de verpakking geen uiterlijke beschadigingen vertoont. Controleer bovendien direct na het uitpakken of de leveringsomvang volledig is en of het product en alle onderdelen in perfecte staat verkeren. Monteer het product alleen als de leveringsomvang volledig en onbeschadigd is.

Onderdelen/delen 60 cm / 1 zitplaats

Nr.	Beschrijving	Aantal	Afbeelding
1.	Bevestigingsbout	2	
2.	Moersleutel	1	
3.	Veerhouder	1	
4.	Veer	1	
A.	Voetstuk	1	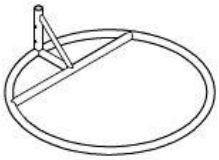
B.	Arm	1	
C.	Mand	1	
D.	Zitkussen	1	
E.	Rugkussen	1	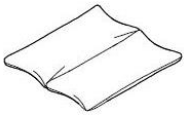
F.	Zijsteunkussens	2	

Opmerking:

- De montageaccessoires bevinden zich in de voet van het product.

Onderdelen/delen 120 cm / 2-zits

Nr.	Beschrijving	Aantal	Afbeelding
1.	Bevestigingsbout	4	
2.	Moersleutel	1	
3.	Veerhouder	2	
4.	Veer	2	
A.	Voetstuk	1	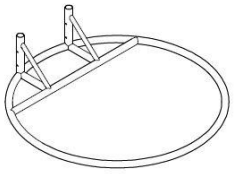
B.	Arm	2	
C.	Mand	1	
D.	Zitkussen	1	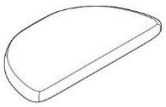
E.	Rugkussen	3	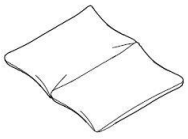
F.	Zijsteunkussens	2	

Opmerking:

- De montageaccessoires bevinden zich in de voet van het product.

5. Montage

5.1. Veiligheidsinstructies

Alle informatie met betrekking tot veiligheid en gezondheid moet worden gelezen.

Gevaar voor letsel
Onjuist gebruik tijdens de montage kan leiden tot letsel.

- Uw product wordt in meerdere pakketten geleverd. Wees zeer voorzichtig bij het openen van de pakketten.
- Monteer het product **alleen** als de levering compleet en in perfecte staat is.
- Plaats het product alleen op een veilige, vlakke en stevige ondergrond.
- Zorg voor voldoende ruimte voor de montage en plaatsing van het product.
- Houd u strikt aan de montageafmetingen en gebruik het meegeleverde montagemateriaal.
- Bedieningsfouten, montagefouten of schade die door de montage ontstaat, zijn uitgesloten van de garantie.
- Voor de montage van het product zijn minimaal 2 personen nodig.
- **Knelgevaar!** Bij onoplettendheid kunnen vingers bekneld raken.
- Draag tijdens de montage beschermende kleding, zoals veiligheidsschoenen en beschermende handschoenen.
- **Wij wijzen erop dat Home Deluxe GmbH in principe geen kosten voor montage of vakmanschap – zoals elektricienskosten of vergelijkbare kosten voor vakmensen – voor haar rekening neemt.**

5.2. Montage van het product

Het product wordt gedemonteerd geleverd en kan met weinig moeite worden gemonteerd. Volg de montage-instructies nauwkeurig op. Bij niet-naleving kan de werking en veiligheid van het product niet worden gegarandeerd.

Benodigde gereedschappen

	Cuttermessen		Moersleutel

- Lees de volgende instructies zorgvuldig door.
- Pak het product voorzichtig uit.

Montage 60 cm / 1-zits

Afbeelding	Montagestap
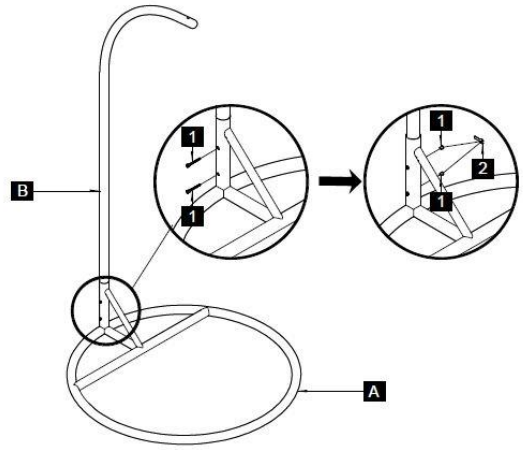	**Stap 1** Bevestig de arm (**B**) aan de voet (**A**) met de bevestigingsbout (**1**).
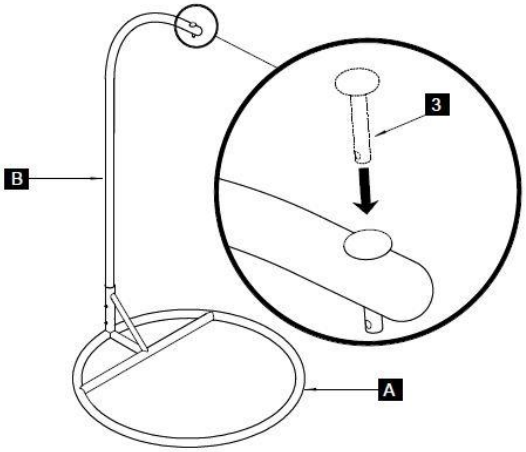	**Stap** Steek de veerhouder (**3**) van bovenaf door het daarvoor bestemde gat.
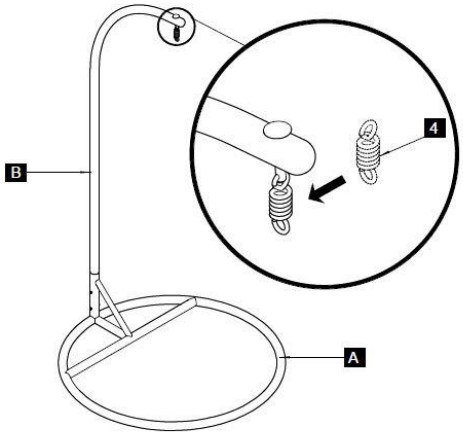	**Stap 3** Voer de veer (**4**) door de gaten in de veerhouder (zie markering).

Afbeelding	Montagestap
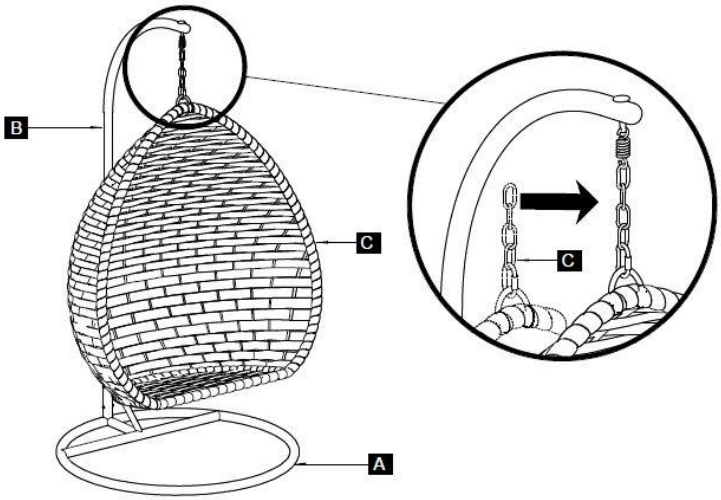	**Stap 4** Hang de mand op. De montage van het product is voltooid.

Montage 120 cm / 2-zits

Afbeelding	Montagestap
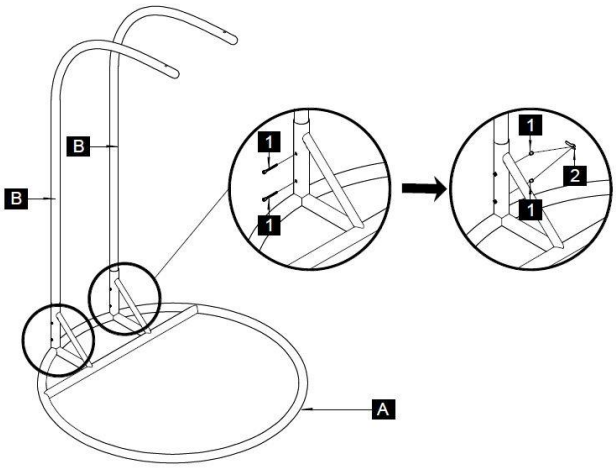	**Stap** Bevestig de arm (**B**) aan de voet (**A**) met de bevestigingsbout (**1**). Monteer de tweede arm volgens hetzelfde principe.
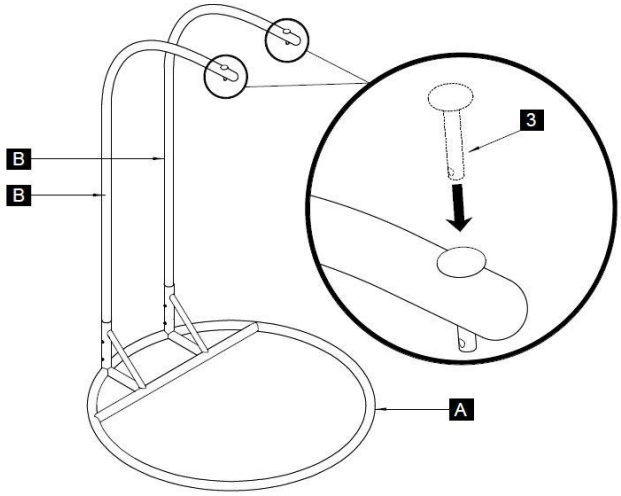	**Stap 2** Steek de veerhouders (**3**) van bovenaf door de daarvoor bestemde opening. Monteer de tweede veerhouder volgens hetzelfde principe.
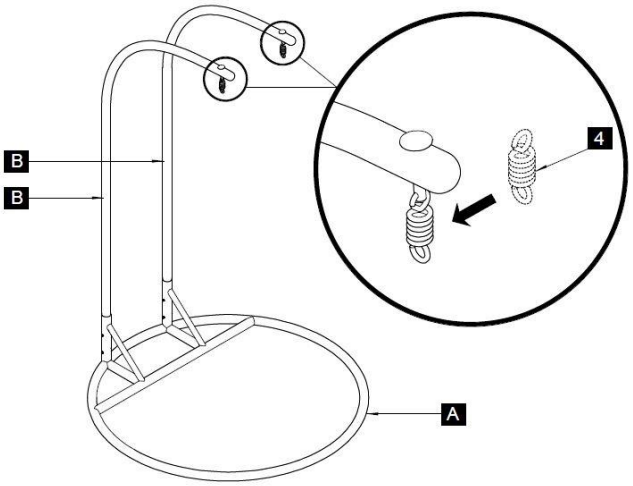	**Stap 3** Steek de veer (**4**) door de gaten in de veerhouder (zie markering). Monteer de tweede veer volgens hetzelfde principe.

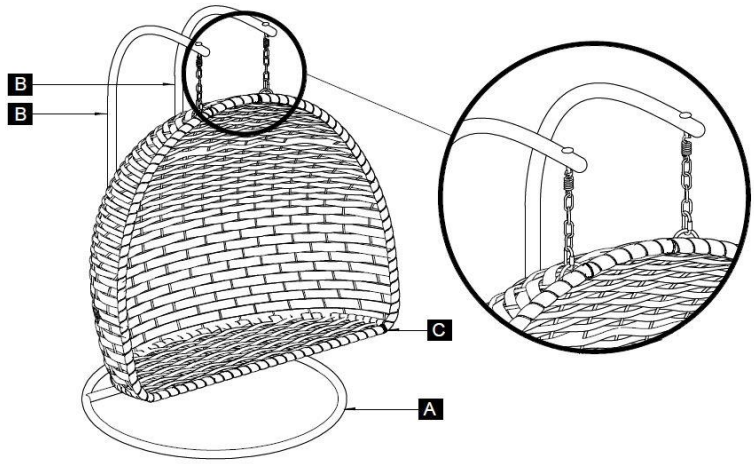

Stap 4

Hang de mand op. De montage van het product is voltooid.

6. Toepassing

6.1. Veiligheidsinstructies

De volgende informatie over veiligheid en gezondheid moet zorgvuldig worden gelezen.

Gevaar voor letsel
Onjuist gebruik tijdens het gebruik kan leiden tot letsel

- Gebruik geen beschadigd product.
- Breng geen wijzigingen aan het product aan.
- Het product is geen kinderspeelgoed, klimwand of sportapparaat. Kinderen mogen niet met het product spelen.
- **Knelgevaar!** Bij onoplettendheid kunnen vingers bekneld raken.
- Controleer regelmatig de bevestiging.

Gevaar voor beschadiging

- Houd huisdieren uit de buurt van het product om schade te voorkomen.

6.2. Eerste ingebruikname

Controleer het product vóór het eerste gebruik op beschadigingen. Het product mag alleen onbeschadigd worden gebruikt.

6.3. Gebruik

Controleer voor gebruik van het product

- of het in goede staat verkeert.
- dat alle bevestigingen zijn vastgedraaid.
- dat de veer goed functioneert.
- dat de mand correct is gemonteerd.

6.4. Opslagplaats

- Bewaar het product en de accessoires tijdens het winterseizoen op een zo goed mogelijk tegen weersinvloeden beschermde, goed geventileerde en droge plaats.
- Trek voor opslag de regenhoes over het product.

7. Probleemoplossing

Als tijdens het gebruik de volgende storingen optreden, controleer dan de oorzaken van de storingen aan de hand van de onderstaande tabel. Als de storing niet met de genoemde maatregelen kan worden verholpen, neem het product dan buiten gebruik.

Storing	Mogelijke oorzaak	Oplossing
De voet wiebelt of schommelt	- Het product staat op een oneffen ondergrond	- Plaats het product op een vlakke ondergrond
	- De bevestigingsschroeven zijn losgeraakt	- Draai de bevestigingsschroeven vast
Het product hangt scheef	- De veer is losgeraakt	- Controleer de veer en haak deze in
	- De ketting met karabijnhaak is niet gelijkmatig opgehangen	- Hang de ketting met karabijnhaak op gelijke lengte in

Neem contact met ons op als er nog een ander probleem met het product optreedt.

8. Onderhoud en verzorging

8.1. Veiligheidsinstructies

Gevaar voor letsel
Onjuist gebruik tijdens het gebruik kan leiden tot letsel

- Reinig de oppervlakken met een vochtige doek en een mild reinigingsmiddel. Gebruik geen agressieve reinigingsmiddelen of hogedrukreinigers voor het reinigen.
- Neem ook de voorschriften van de fabrikant van het reinigingsmiddel in acht.

9. Demontage

9.1. Veiligheidsinstructies

Gevaar voor letsel
Onjuist gebruik bij demontage kan leiden tot letsel



- Het product is zwaar en groot, voor de demontage zijn minimaal 2 personen nodig.
- Zet het product vóór de demontage vast om vallen te voorkomen.

De demontage van het product moet in omgekeerde volgorde van de montage worden uitgevoerd. (**zie hoofdstuk Montage**)

10. Afvalverwerking



- Voer het product en alle onderdelen af volgens de lokale en landspecifieke voorschriften om schade aan het milieu te voorkomen.
- Onze verpakkingen zijn gemaakt van milieuvriendelijke materialen. Ze kunnen worden gerecycled en zo dienen als waardevolle grondstoffen. Voer het verpakkingsmateriaal (karton, vuilverpakkingen enz.) apart en op de juiste wijze af volgens de geldende nationale voorschriften.
- Neem contact op met de fabrikant als u twijfelt over de afvalverwerking.
- Informatie over de juiste afvalverwerking kunt u ook verkrijgen bij de lokale afvalverwerkingscentra.

Home Deluxe GmbH
Schanzeweg 2
32312 Lübbecke
Duitsland
Tel.: +49 (0)5743 6181-0
www.home-deluxe-gmbh.de

GA-453-00-cadeira

2024/04